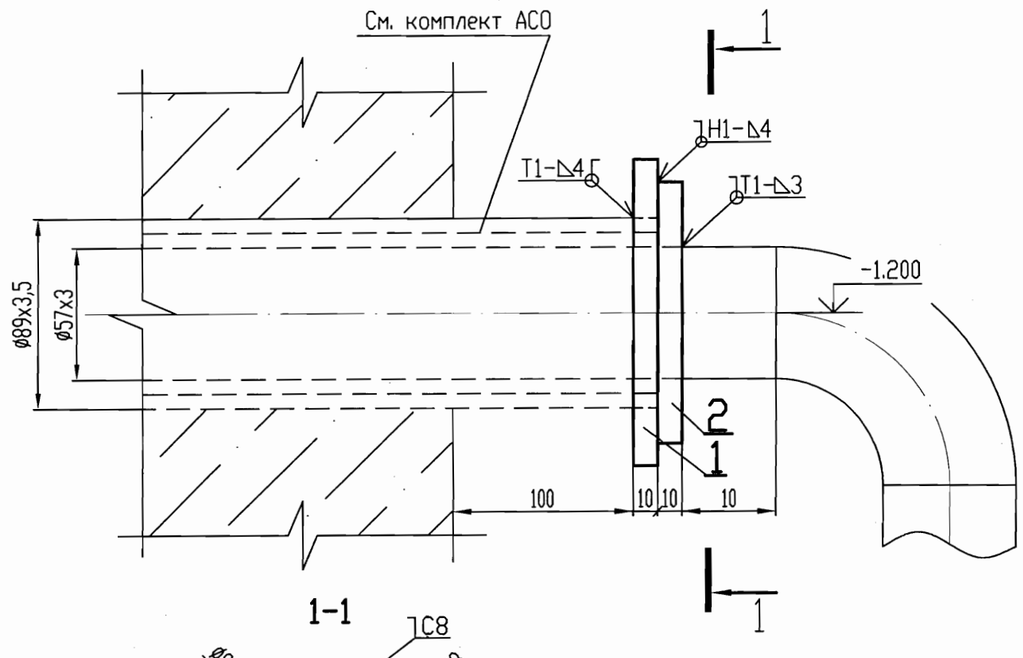

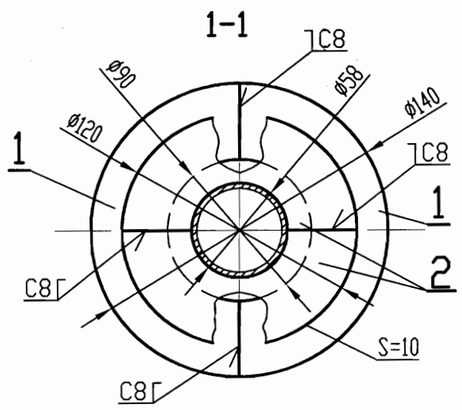

Деталь поз. 1

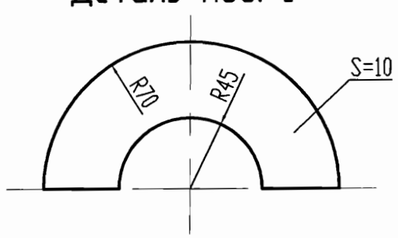

Деталь поз. 2

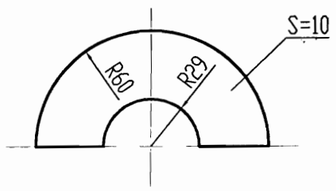

Спецификация

Поз.	Обозначение	Наименование	Кол.	Материал	Масса,кг ед	Масса,кг общ	Примечание
1	По наст. чертежу	Полукольцо	2	Лист Б-ПН-10 ГОСТ 19903-74 / Ст3сп5 ГОСТ 14637-89	0,354	0,708	
2	По наст. чертежу	Полукольцо	2	Лист Б-ПН-10 ГОСТ 19903-74 / Ст3сп5 ГОСТ 14637-89	0,338	0,676	
	ГОСТ 2246-70	Наплавленный металл		Св-08Г2С		0,05	
	ГОСТ 9467-75	Электроды		УОНИИ 13/45		0,10	
						Итого: 1,53 кг	

1. Спецификация составлена на один комплект. Изготовить 3 комплекта.
2. Расположение и привязку опоры смотри чертеж N 09062-26-00-ТМ6, л.3...10.
3. Сварку производить по ГОСТ 5264-80 электродом Э-42А ГОСТ 9467-75.

ОАО «НИАЭП»
АРХИВНЫЙ ЭКЗ.
Инв. № 40845

Инв.N подл. 0109062.296 | Подпись и дата | Взам. инв.N

Изм.	Кол. уч.	Лист	N док.	Подп.	Дата
3	–	Зам.	1312-11		27.01
Н. контр.		Ермина			27.01
Проверил		Богомольная			27.01
Разраб.		Ярыгина			27.01

09062-26-00-ТМ6

Ростовская АЭС энергоблок N 3

РДЭС. Ячейки N 1, 2, 3

Стадия	Лист	Листов
Р	58	

Опора неподвижная N 117

ЗАО "Сельэнергопроект" Москва 2012

Подпись ответственного:

File-09062-26-00-ТМ6-58_и.3